ROBOT CRISTALERO KS280

El KS Robot 280 es el dispositivo de elevación eléctrico más pequeño y maniobrable de la serie KS Robot. Se caracteriza por su diseño compacto y un pequeño radio de giro. Su chasis delgado de solo 620 mm se adapta a todas las puertas estándar. Gracias a una articulación giratoria especial de 90 °, es posible conducir incluso a través de pasajes estrechos con una carga incorporada. El robot KS puede ensamblar fácilmente materiales que pesen hasta 280 kg.

DATOS TÉCNICOS

- Altura : 1388 mm
- Ancho: 630 mm
- Longitud total: 2.160 mm
- Carga máxima: 280 kg
- Peso sin contrapesos: 292 kg
- Contrapesos incluidos: 505 kg

CARACTERÍSTICAS

- Pequeño y maniobrable, muy fácil de manejar
- Accionamiento inteligente para un arranque suave
- Elevación del ángulo de inclinación mediante control sincronizado
- Montaje de precisión milimétrica cambiando el ancho de la pista
- El equipo estándar permite levantar cargas desde el palet y balancearlas automáticamente hasta 90 ° por encima de la cabeza
- Unidad de succión de vacío con dos circuitos y dos bombas separadas para una mayor seguridad de instalación
- Control de vacío acústico y óptico, cada circuito individual será controlado y mostrado
- Gran facilidad de uso gracias a un volante multifuncional y un mando a distancia
- Neumáticos de caucho macizo con una superficie ancha
- Cilindro de elevación de alta calidad con 10.000 N de fuerza por cilindro
- Batería de alto rendimiento
- Toma de 24 voltios en el dispositivo para cargar instrumentos de instalación como destornillador inalámbrico y compresor, etc.

www.spaincrane.com
info@spaincrane.es
953 08 05 73

ROBOT CRISTALERO KS280

TABLA

Capacidad de carga	máx.280 kg
Altura de trabajo vertical	aprox.2455 mm
Altura de trabajo horizontal	aprox.2926 mm
Alcance frente a las ruedas	aproximadamente 1.067 mm
Ancho del dispositivo	aprox.630 mm
peso total	aprox.537 kg
Contrapesos extraíbles	aprox.225 kg
Eje delantero de elevación lateral	+/- 50 mm = 100 mm
Capacidad de carga de la batería	aprox.8 horas / turno
Batería de alto rendimiento	2 x 12 V = 24 V
Sistema de succión al vacío	Sistema de aspiración automático de 2 circuitos con 2 bombas, 4 placas de aspiración

MOVIMIENTOS

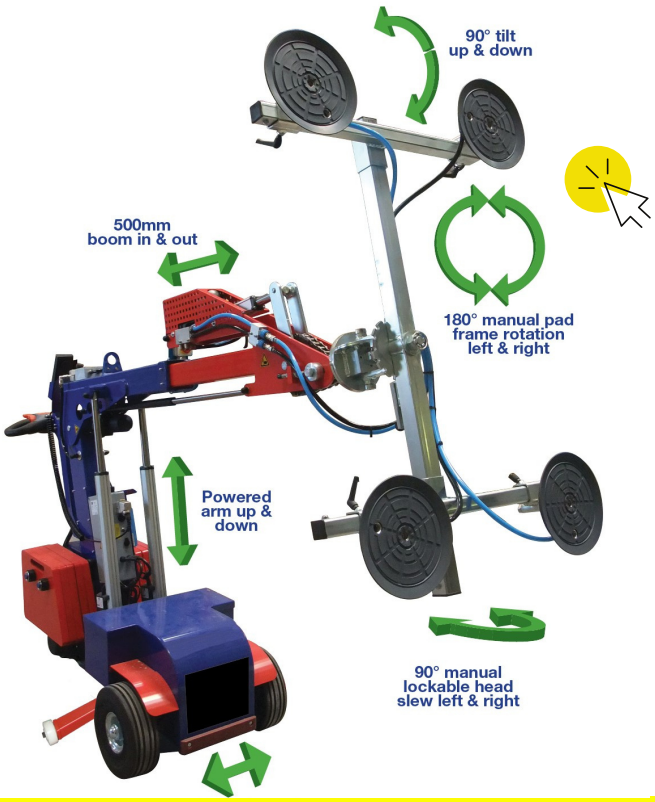

www.spaincrane.com
info@spaincrane.es
953 08 05 73

ROBOT CRISTALERO KS280

Spain Crane internacional

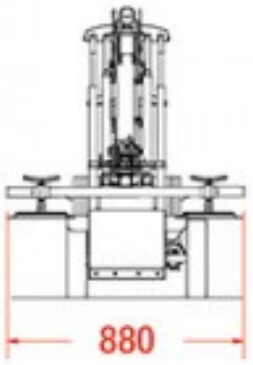

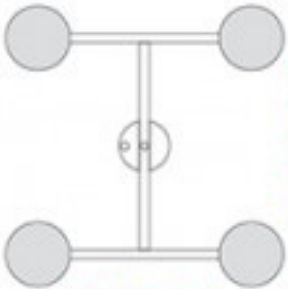

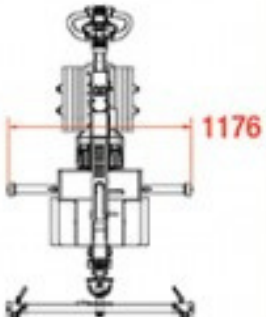

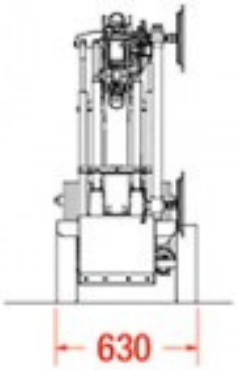

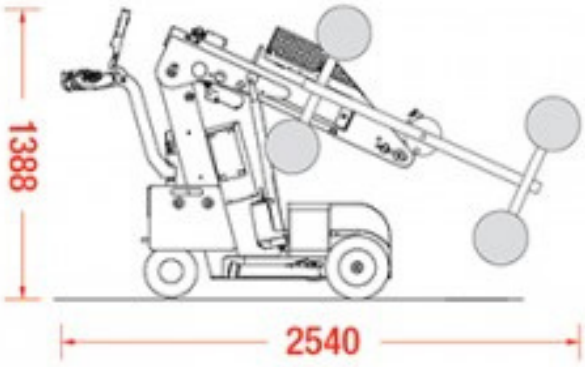

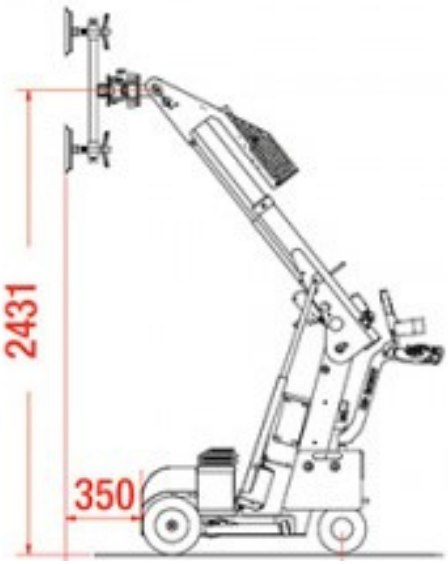

www.spaincrane.com
info@spaincrane.es
953 08 05 73

Spain Crane internacional